ARKÞING

GRENNDARSTÖÐVAR

skjólgirðingar

Ásýndir

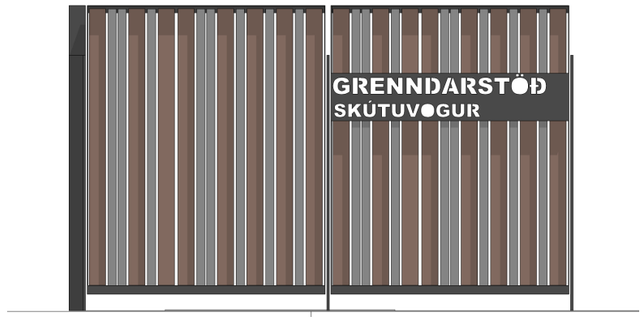

HLIÐ

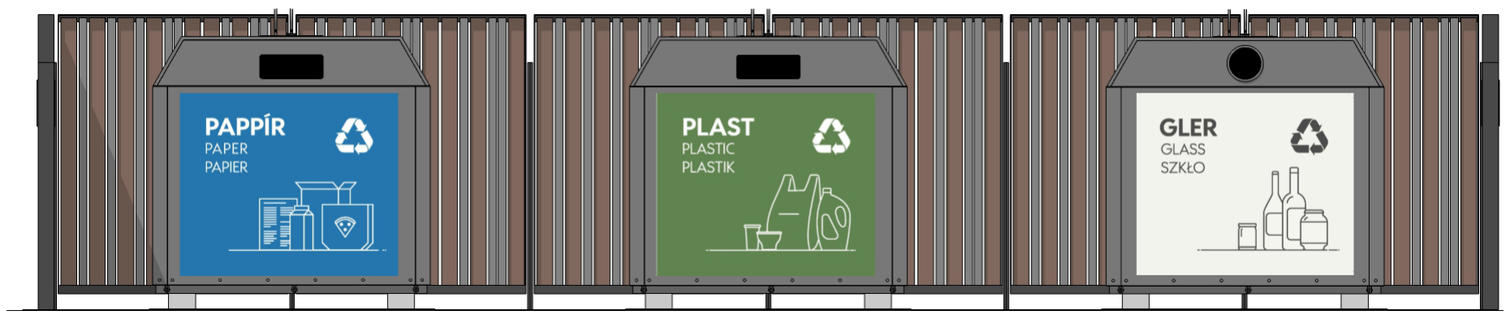

FRAMHLIÐ

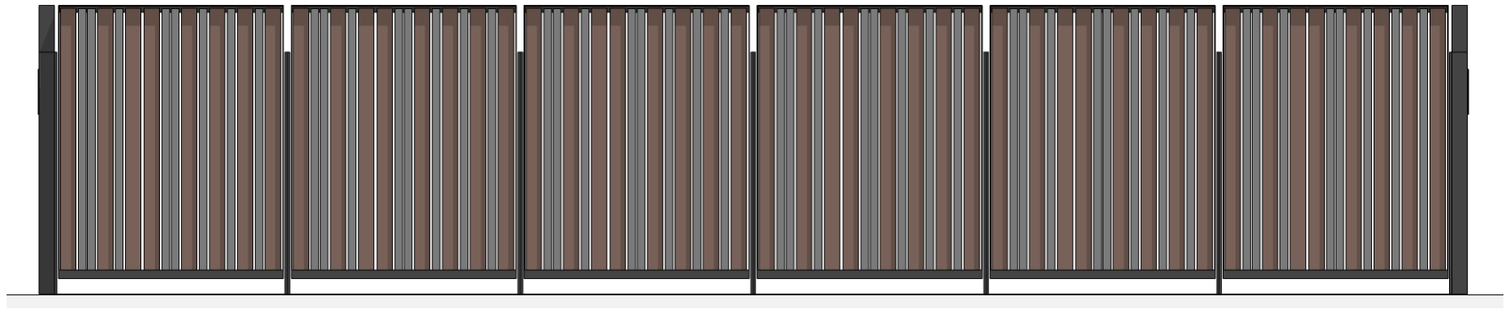

BAKHLIÐ

Einingar



Dæmi um tvær veggeiningar m. sktilti

LÝSING:
Stöðluð veggeining er rammi úr flatstáli fylltur með KLP plastborðum. KLP er endurnýtt plast sem hægt er að nota eins og timbur. Efnið er endunýtanlegt og viðhaldslítið.
Skilti með heiti grenndarstöðvanna festast á hliðar veggeininganna.

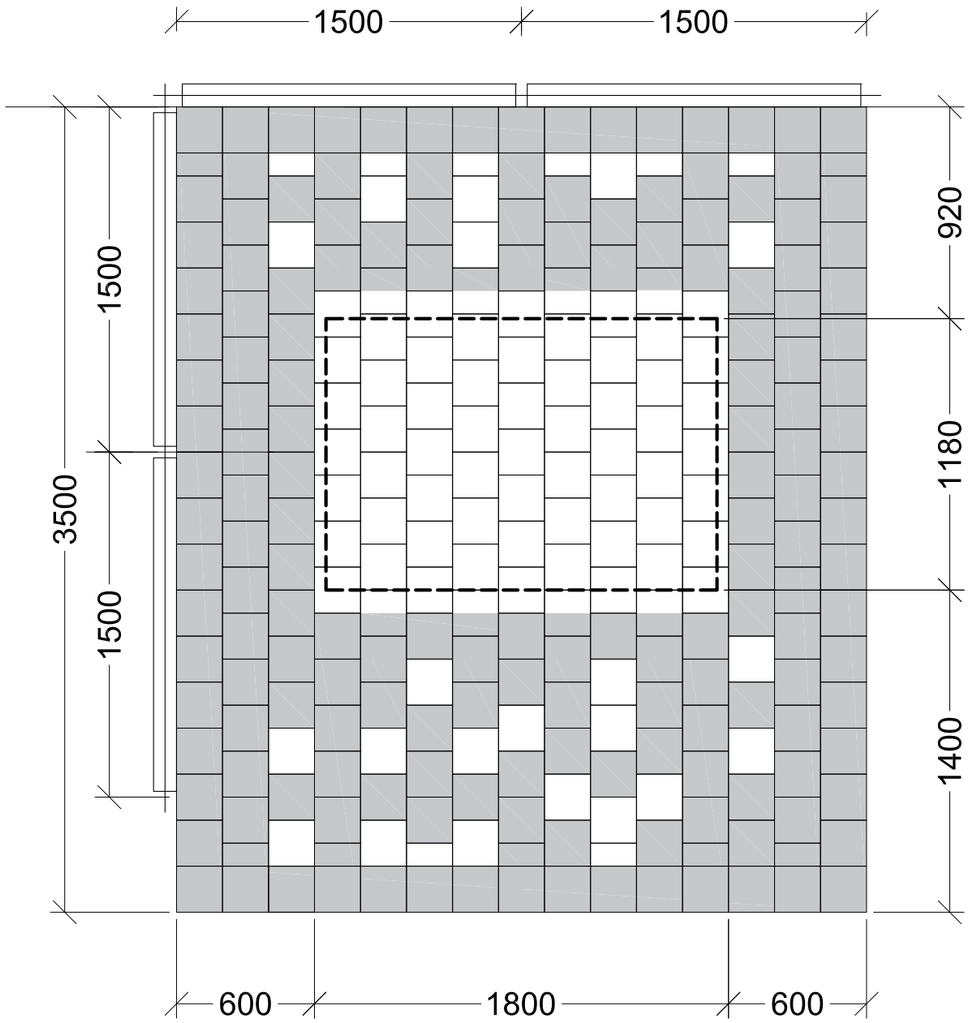

Dæmi um umgjörð utan um einn gám

LÝSING:
Stöðluð eining utan um gám, Bak við hvern gám eru tvær veggjaeiningar og við hvern enda stöðvanna eru tvær veggeiningar. Á hverri stöð er hellulagt með hellum í tveimur litatónum, ljósum og dökkum. Svæðið fyrir hvern gám er afmarkað með ljósum hellum.
Einingunum er raðað saman eftir fjölda gáma hverrar grenndastöðvar.

Þriggja gáma stöð

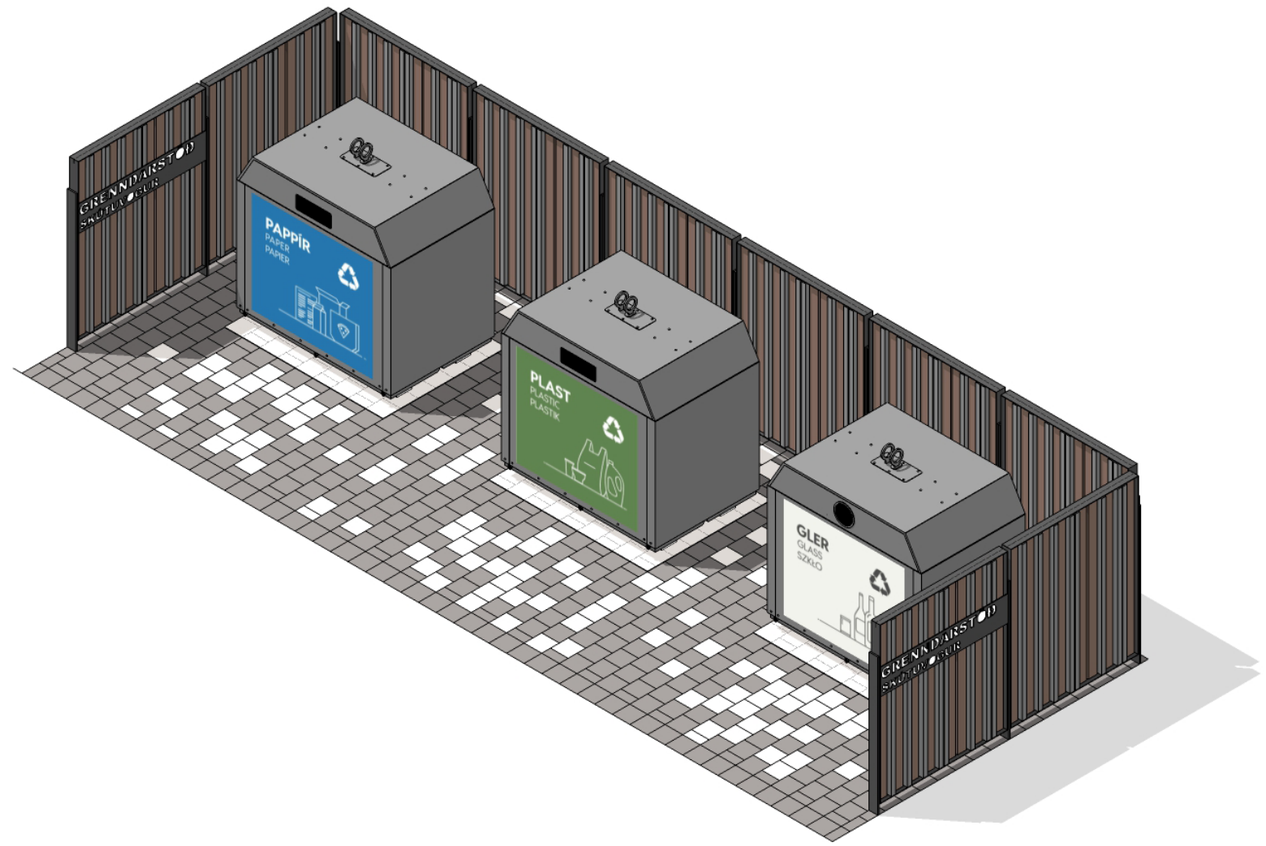

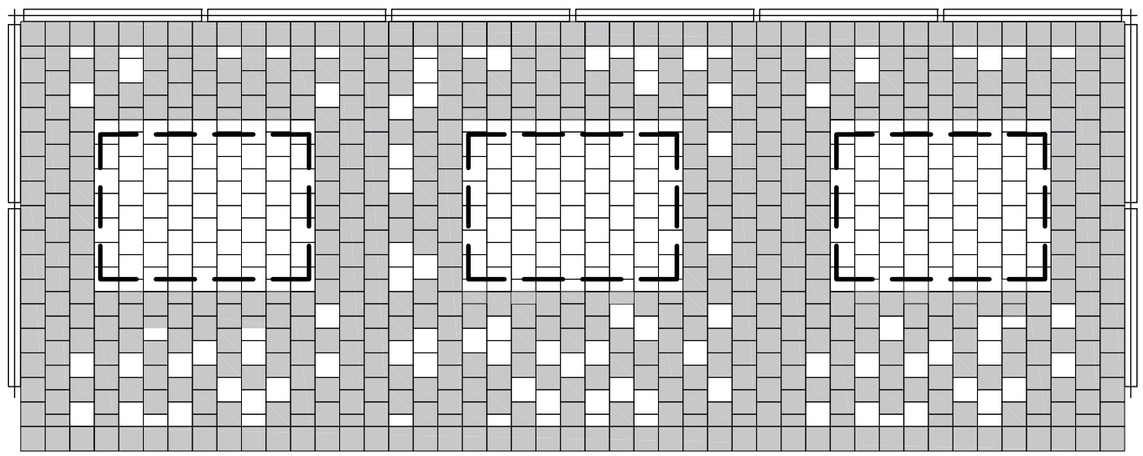

Fjögurra gáma stöð

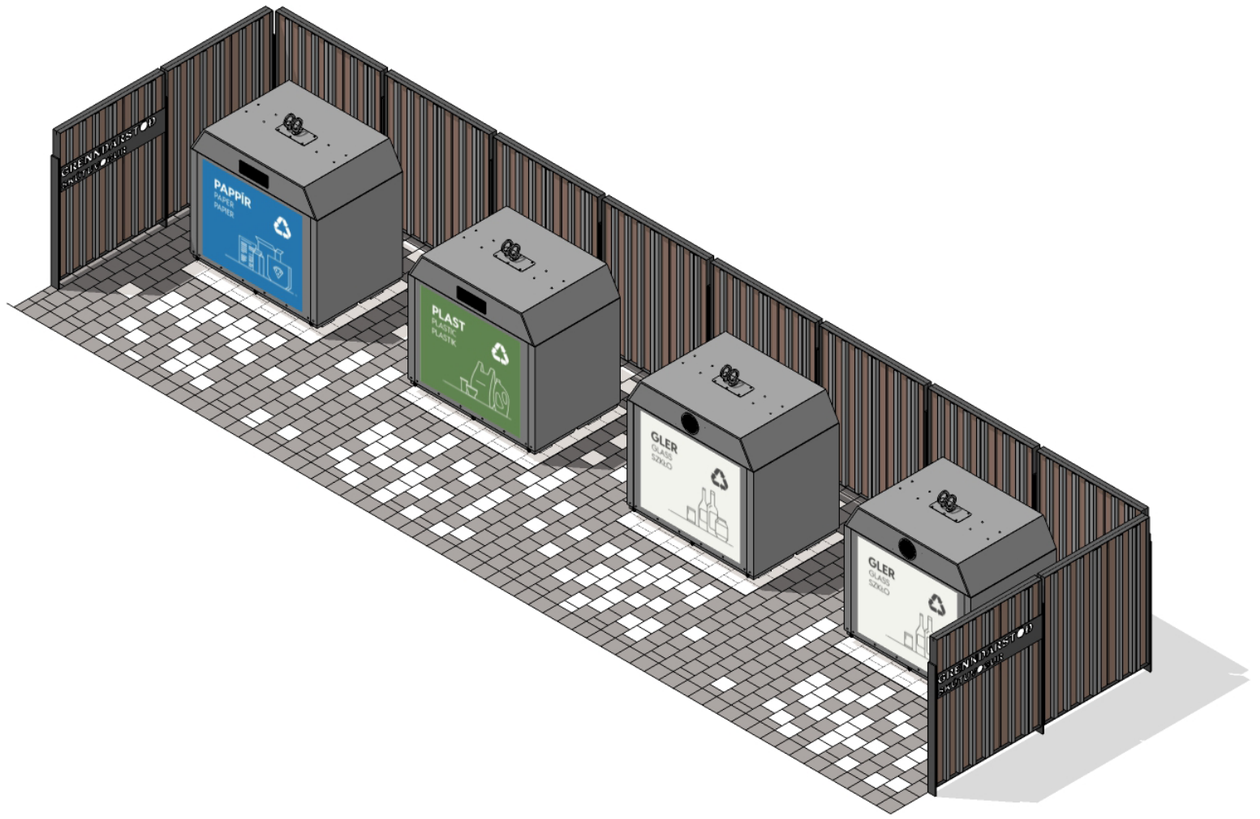

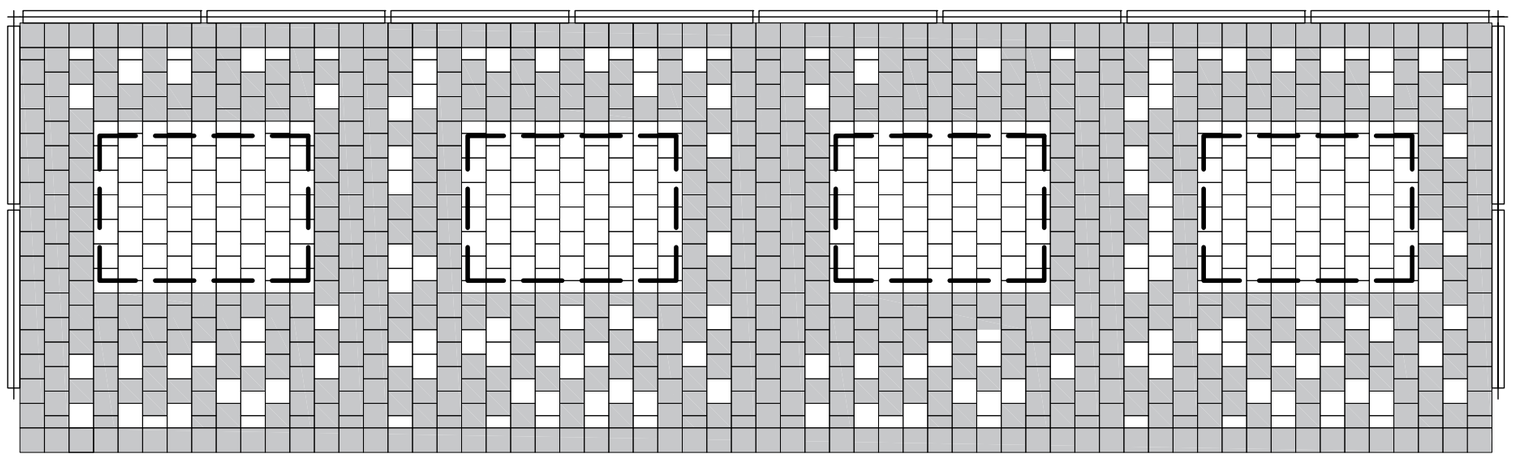

GRENNDARSTÖÐVAR

Fimm gáma stöð

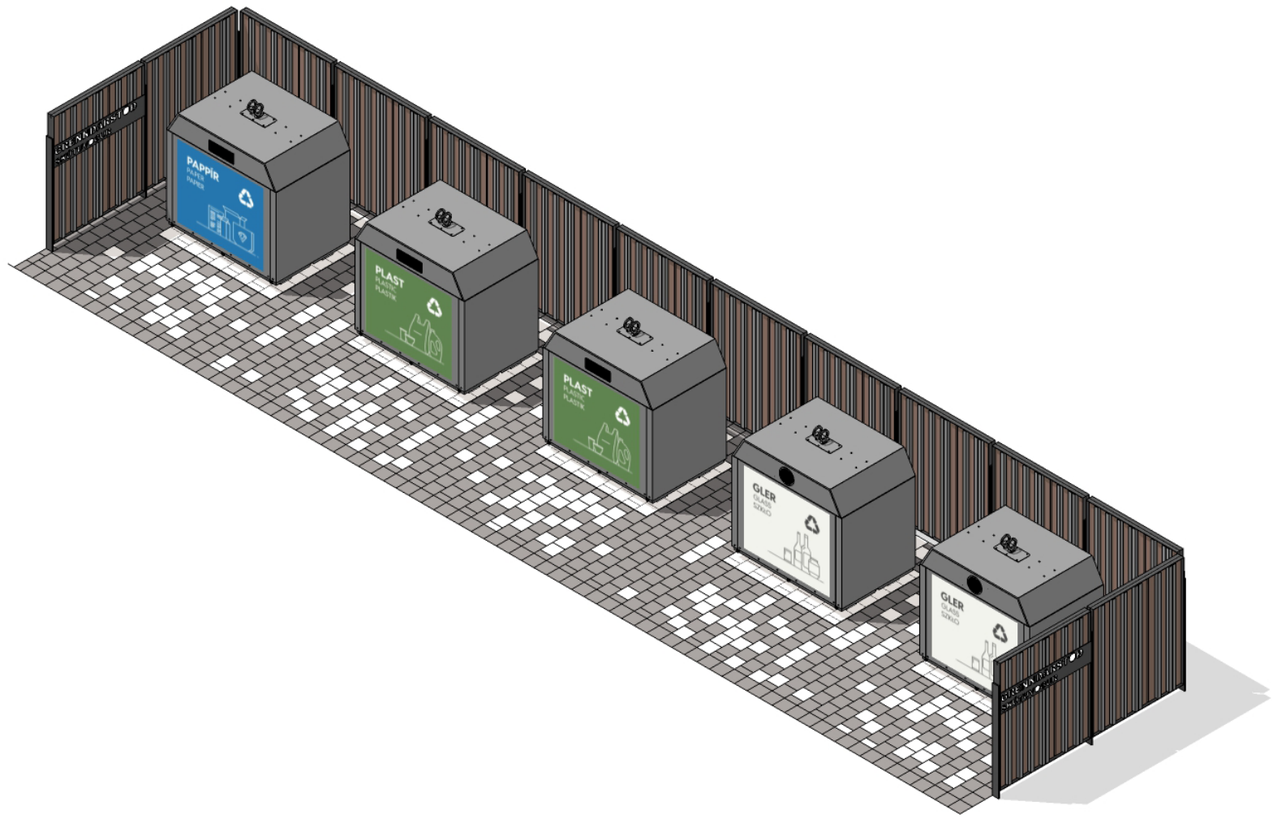

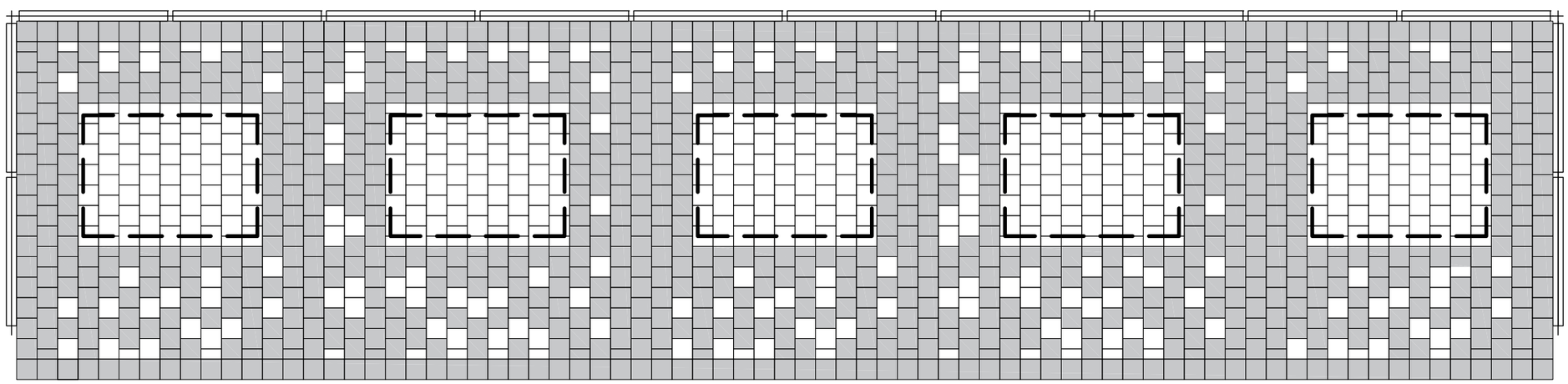

Verkteikingar - veggeiningar

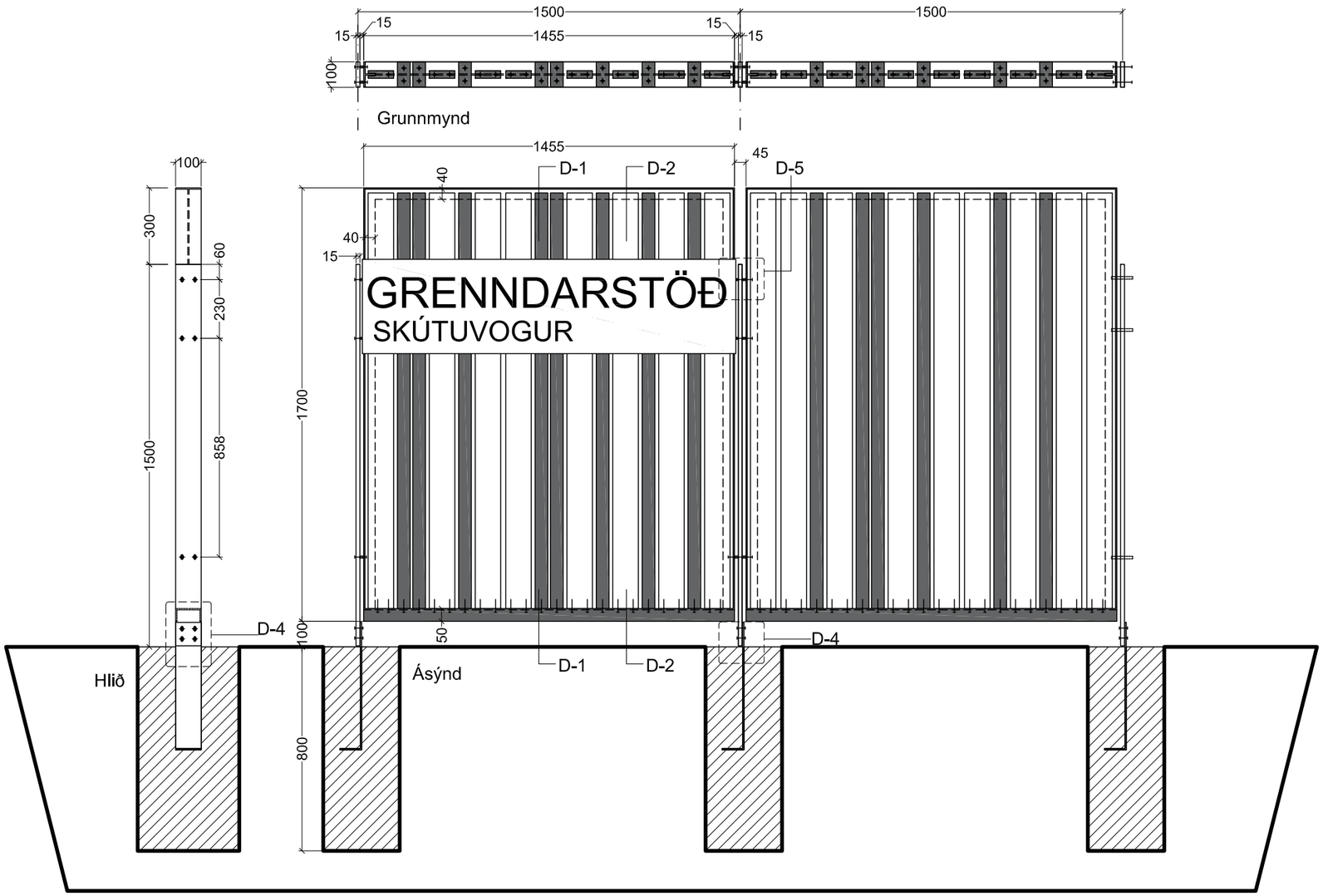

Borgöt í bontstykki

Hvert borð er skrúfað fast í botnstykki rammanna. Hér eru tvær útgáfur af uppröðun borðanna og málsetningar fyrir hvar götin eiga að koma.

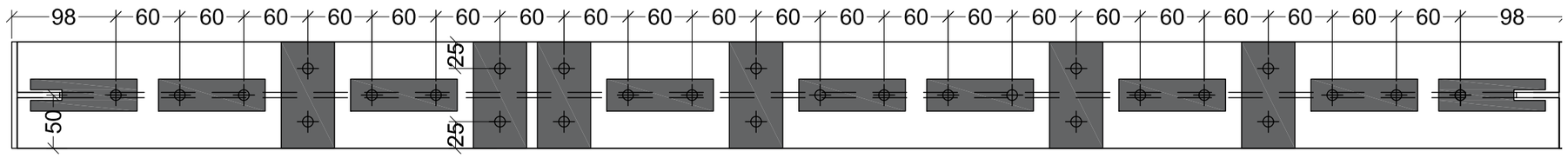

Veggeining B

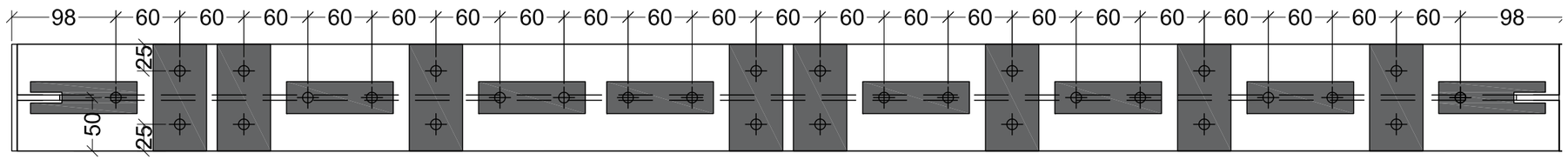

Veggeining A

Verkteikningar - deili

Inn í rammanum er 5mm flatstáls renningur (ath ekki á bontstykkinu)
sem gengur inn í sagaðar raufar á borðunum.

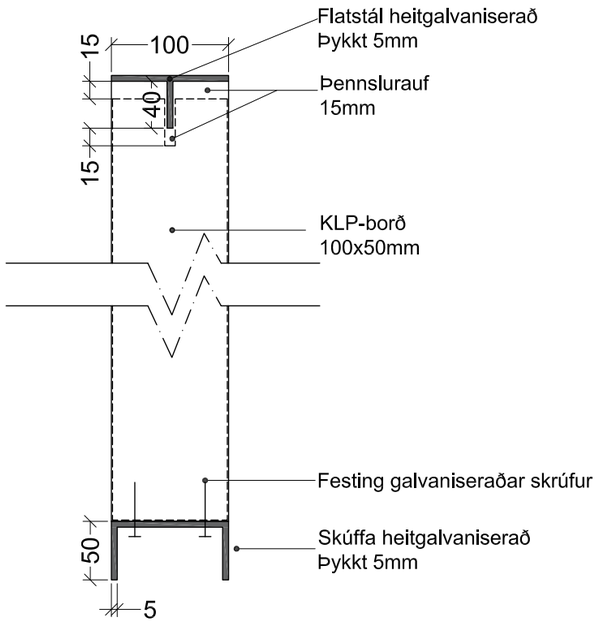

Deili 1 - snið í ramma og stærra KLP borð

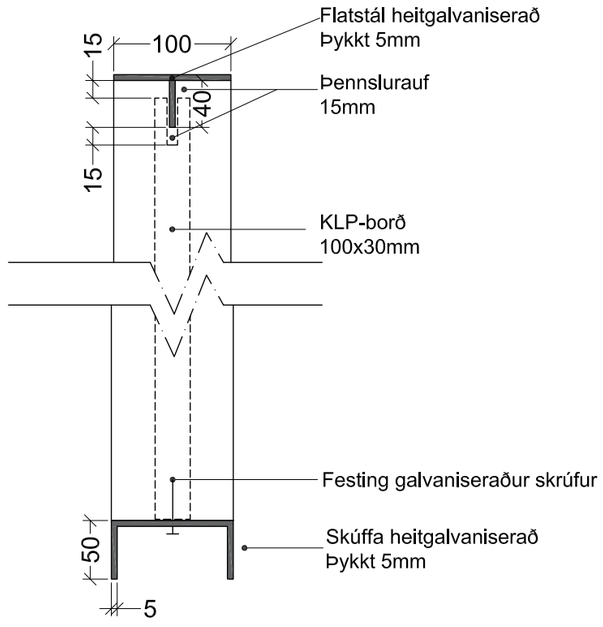

Deili 2 - snið í ramma og minna KLP borð

Verkteikningar - deili

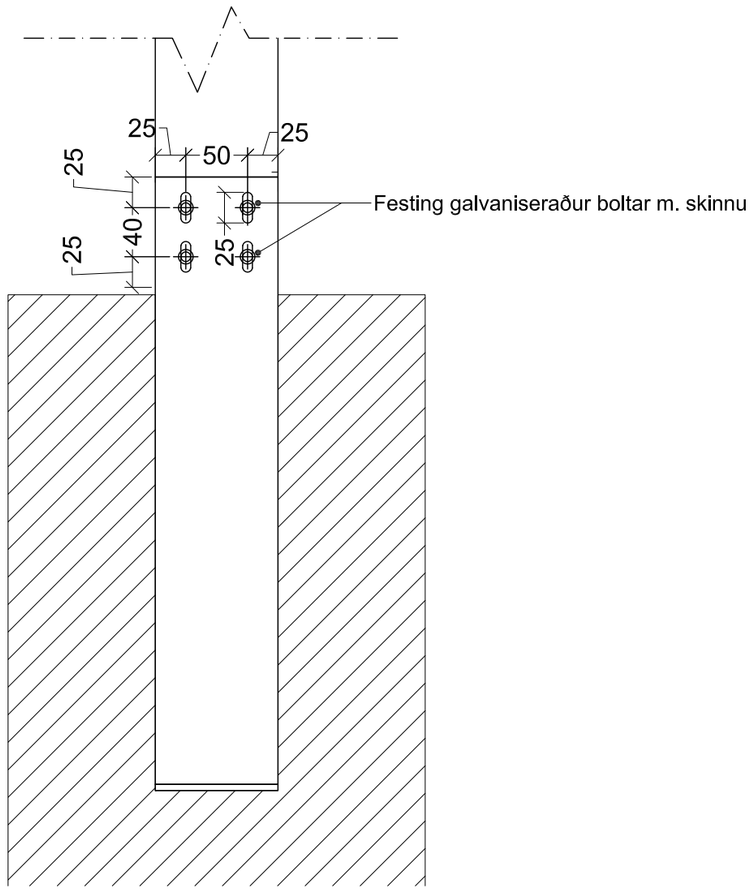

Deili 3- Sökkul festing

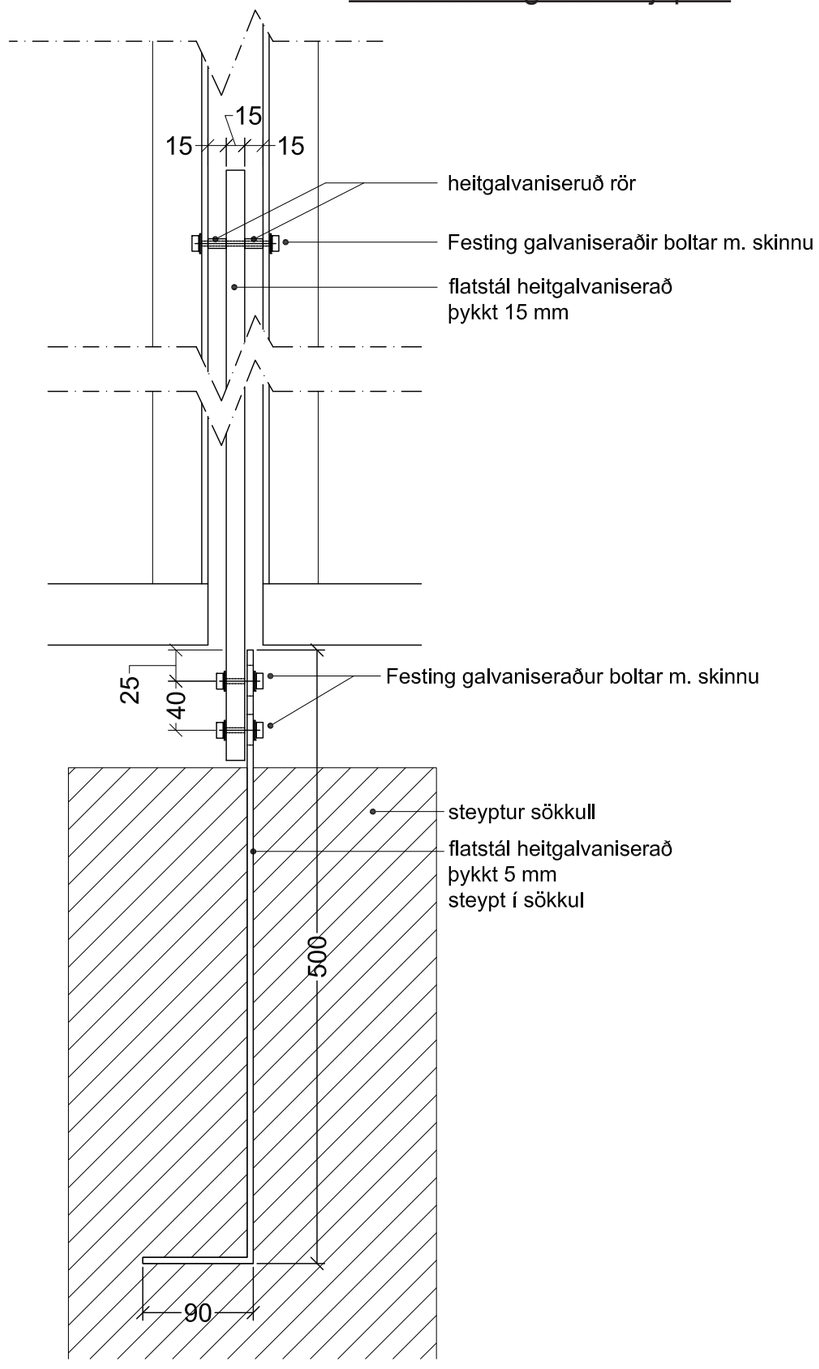

Deili 4- sökkul festing

Deili 5- festingar á miðjupóst

Verkteikningar - Skilti

Skilti með heiti hverrar grenndarstöðvar er fest á báðar hliðar veggjaeiningarinnar.

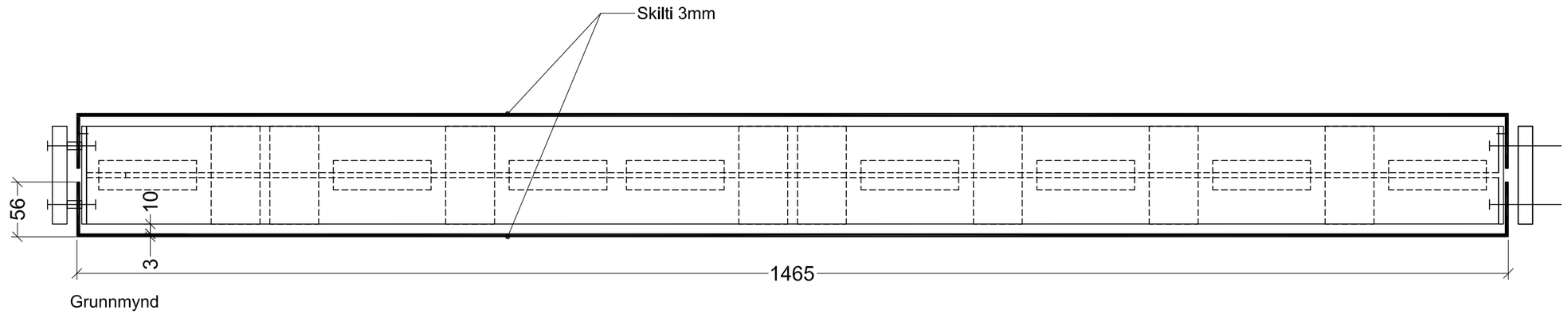

Grunnmynd

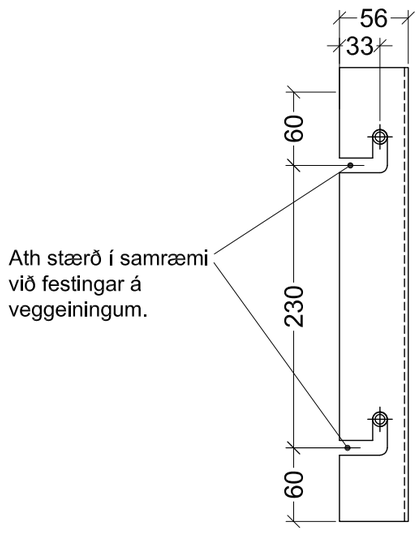

Ath stærð í samræmi við festingar á veggeiningum.

Hlið



Ásýnd